EN Assembly Instructions # Lumo40-6F

DE Montageanleitung ES Instrucciones de montaje IT Instruzioni di montaggio FR Instrucctions de montage

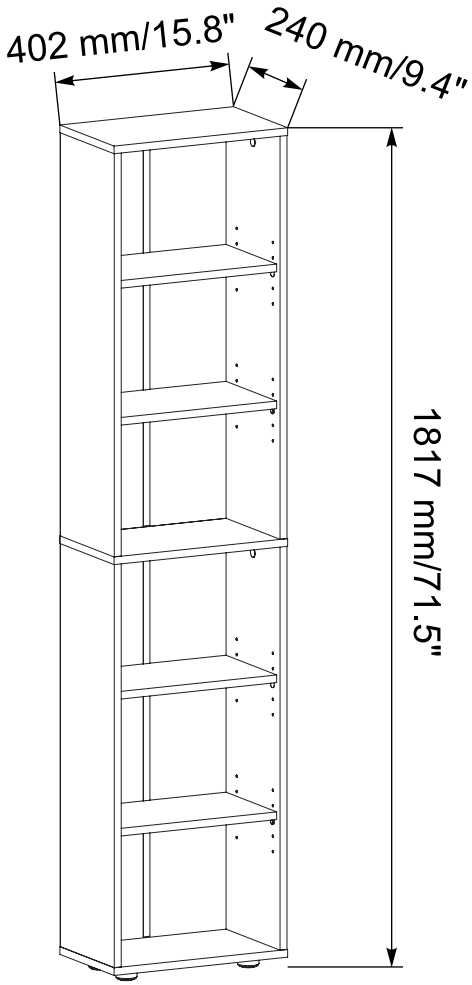

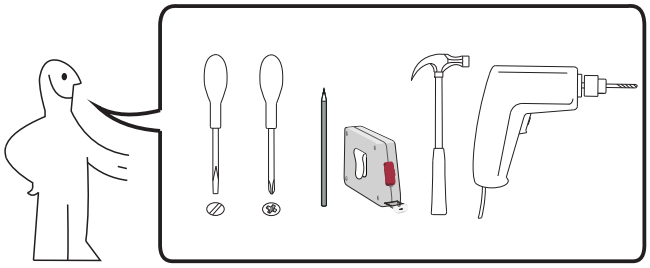

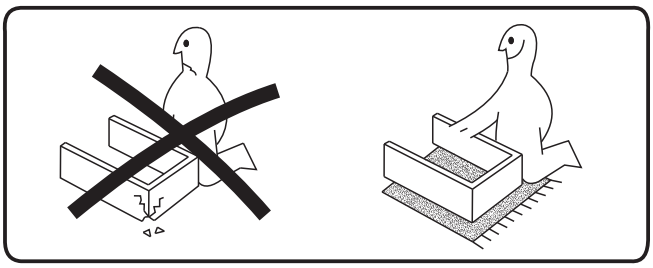

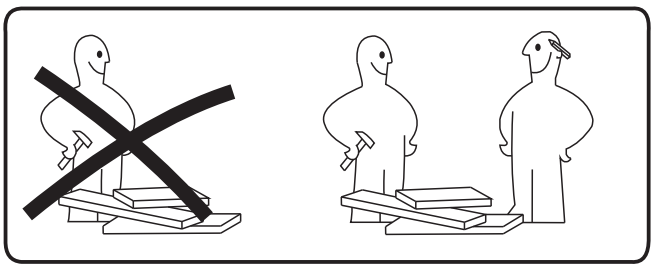

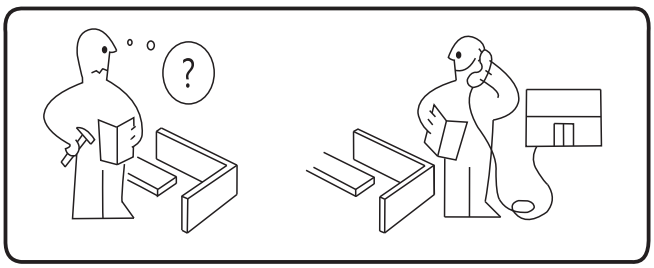

© 04.2024

EN	Video assembly instructions (Scan QR code)
DE	Video-Montageanleitung (QR-Code scannen)
ES	Instrucciones de montaje en vídeo (Escanear código QR)
IT	Istruzioni di montaggio video (Scansiona il codice QR)
FR	Instructions de montage vidéo (Scannez le code QR)

Box 1:

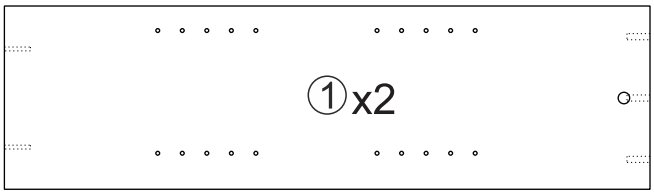

872x239x16 mm 34.3x9.4x0.6 "

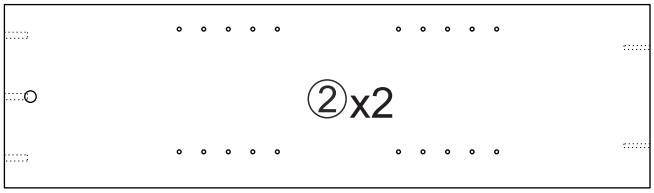

872x239x16 mm 34.3x9.4x0.6 "

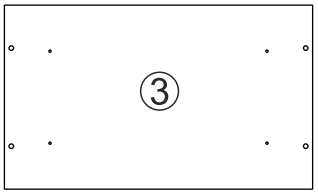

402x240x16 mm 15.8x9.4x0.6 "

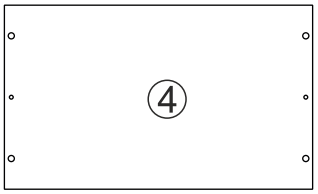

402x240x16 mm 15.8x9.4x0.6 "

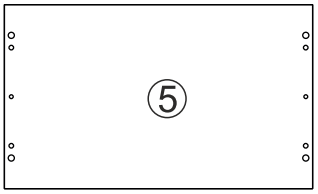

402x240x16 mm 15.8x9.4x0.6 "

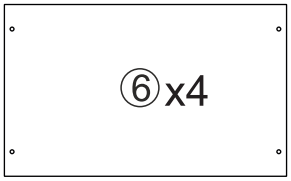

368x224x16 mm 14.4x8.8x0.6 "



894x198x3 mm 35.2x7.7x0.1 "

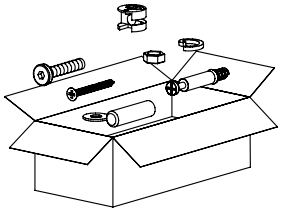

EN Scope of delivery

Lumo40-6F

DE Lieferumfang ES Alcance del suministro IT Volume di fornitura FR Contenu de la livraison

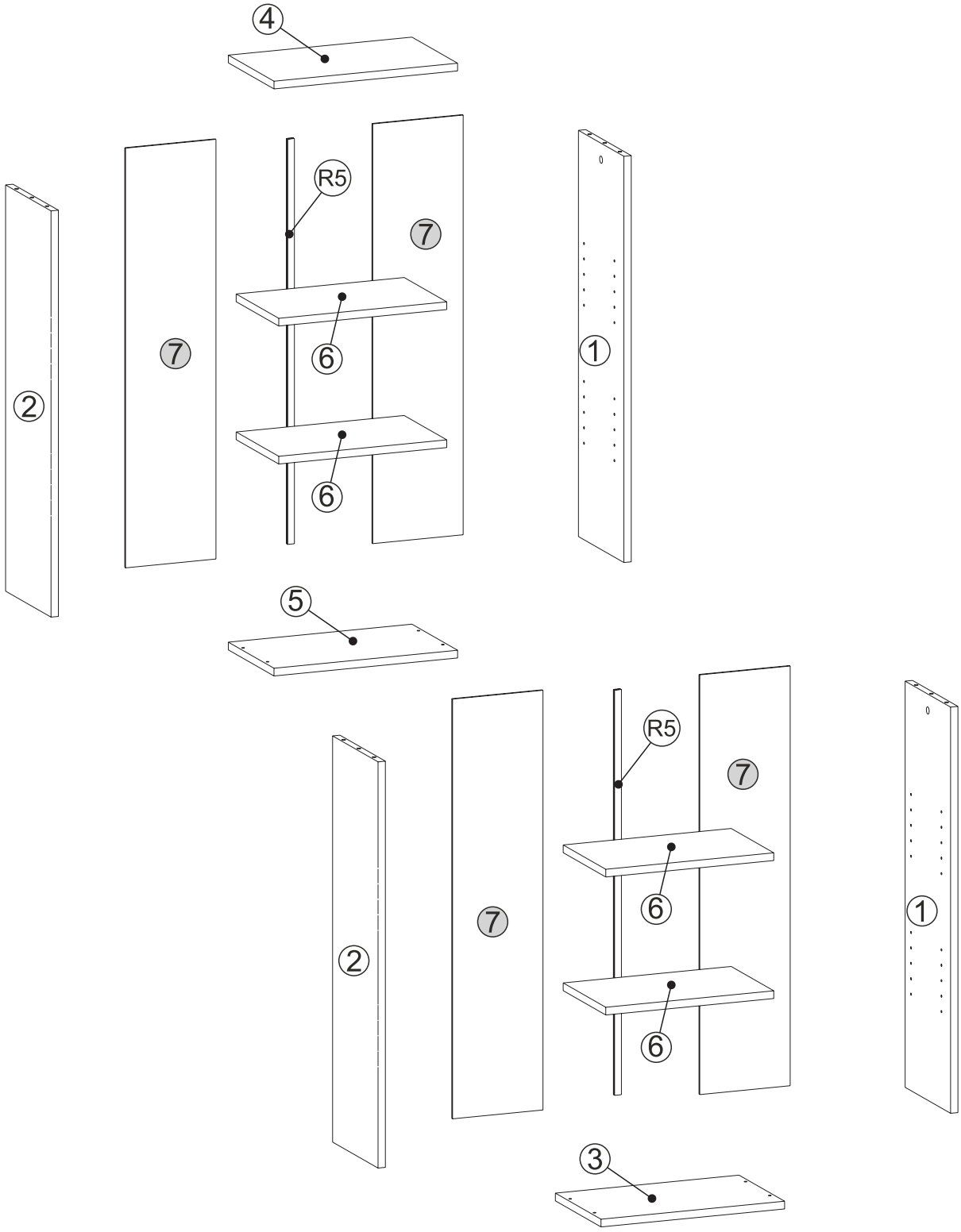

C1 6x43 mm x4	D x4	D1 16 mm x4	S7 x1	R5 L=870mm x2	S5 x4
E8 x1	E3 ⌀ 3,5x16 mm x3	R x1	K10 x4	B x8	
A1 ⌀ 8x30 x8	E1 ⌀ 3,5x25mm x8	J1 x16	Q x70	B1 ⌀ 6,4x50mm x8	

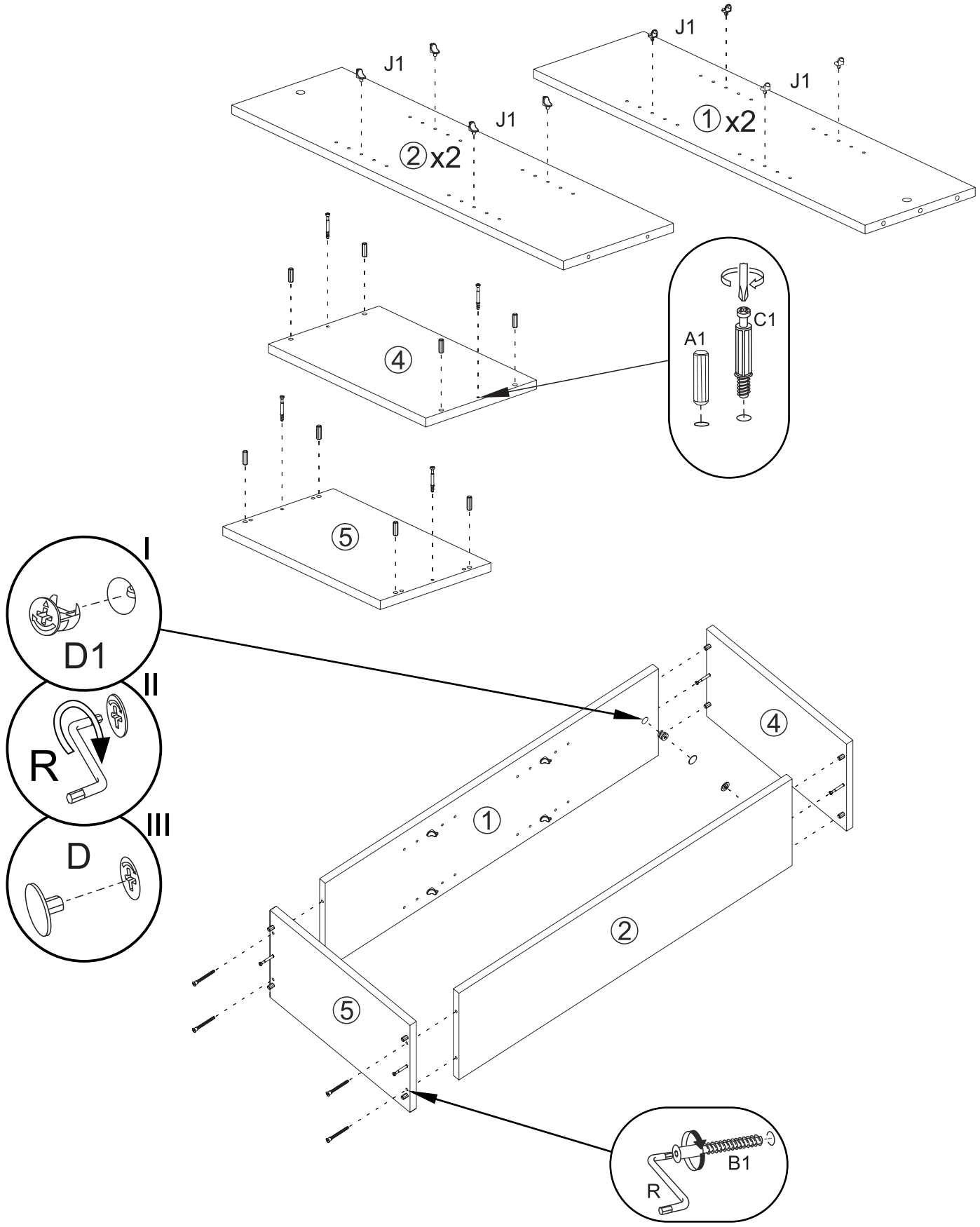

C1 6x43 mm x4	A1 ∅8x30 x8	J1 x16		B1 ∅6,4x50mm x4		
D1 16 mm x2	D x2	R x1				

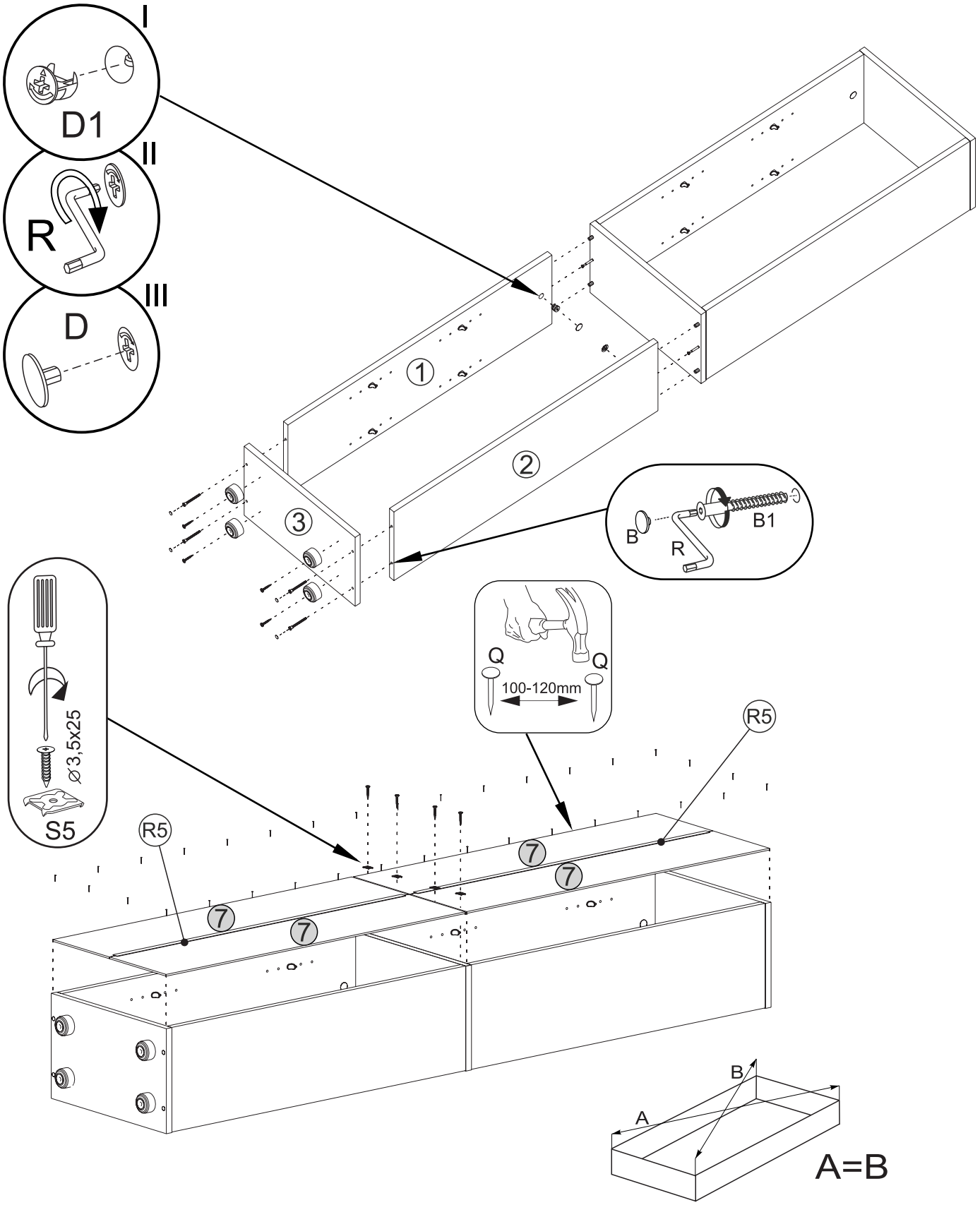

Q x70	R5 L=870mm x2	S5 x4	K10 x4	B x4	
D1 16 mm x2	D x2	R x1	E1 Ø3,5x25mm x8	B1 Ø6,4x50mm x4	

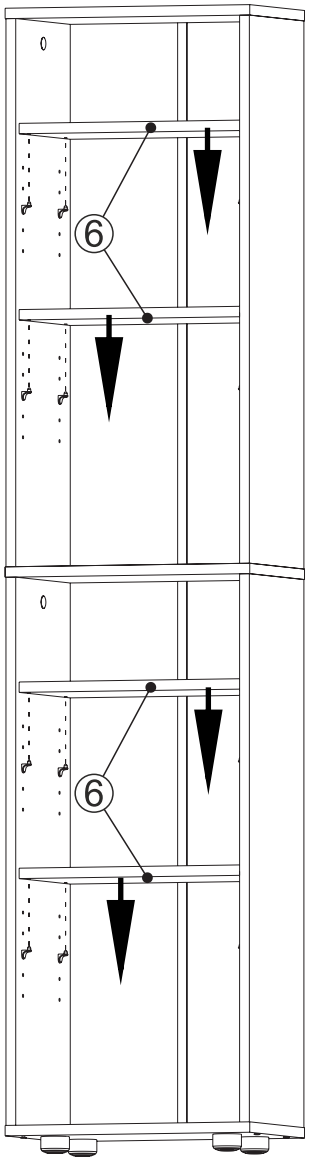

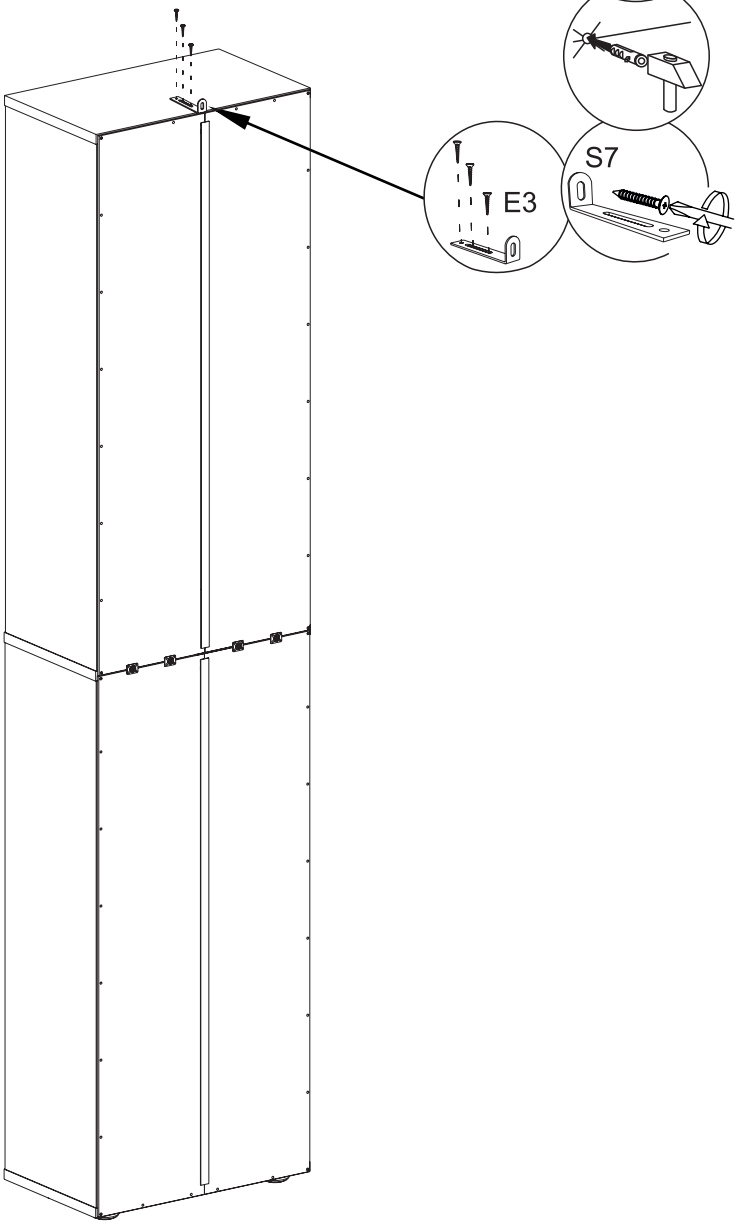

E3	E8	S7				
∅ 3.5x16 mm x3	x1	x1				